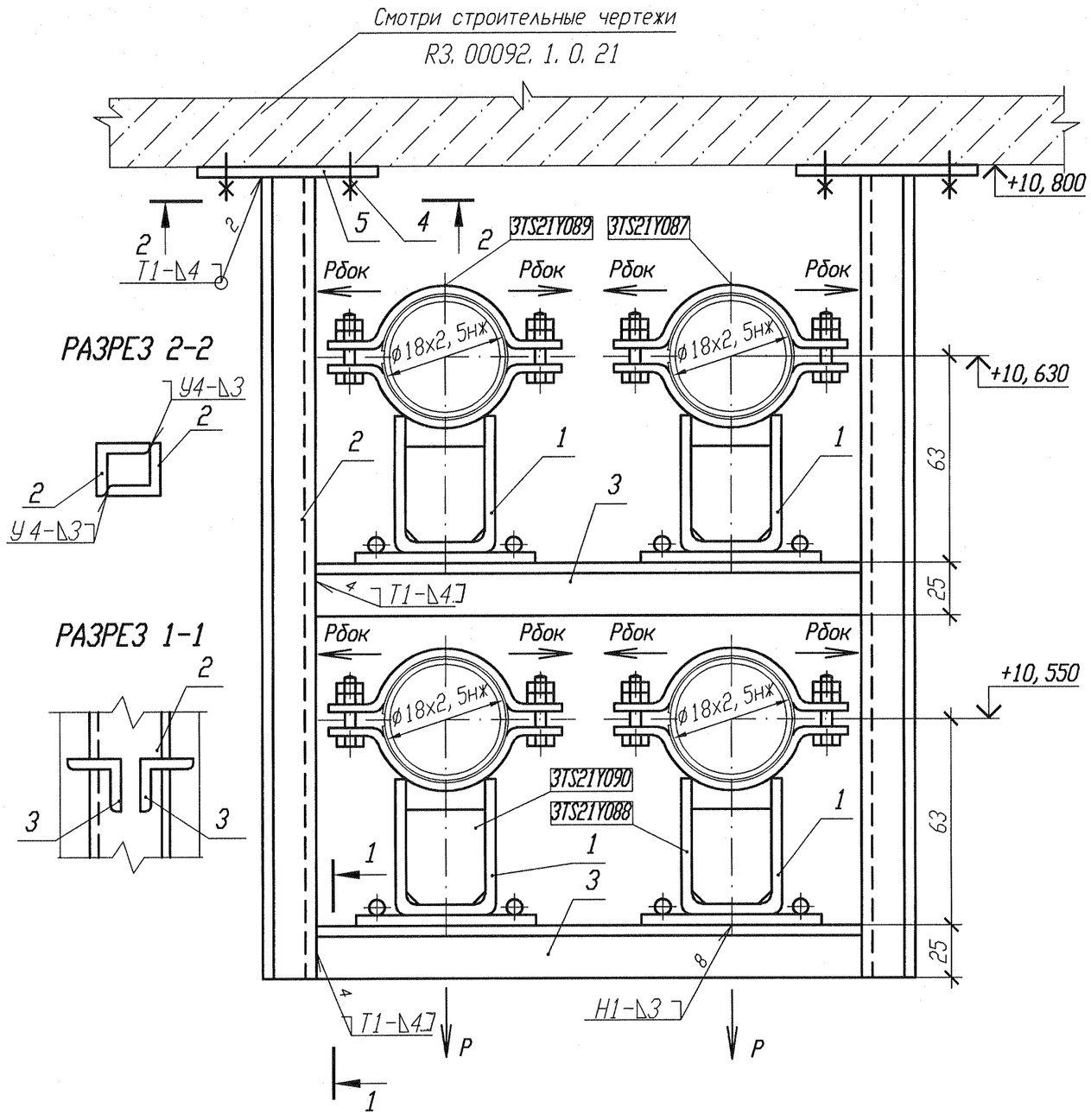

ДЕТАЛЬ ПОЗ. 5

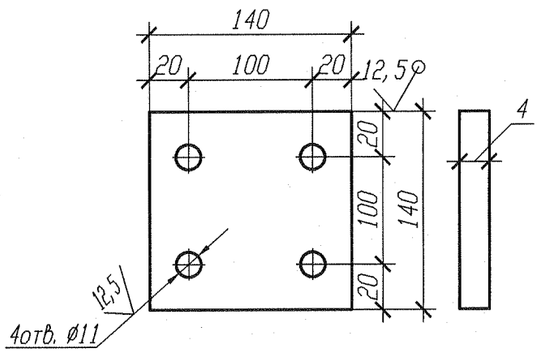

Номер опоры	P, кН	Рбок, кН
3TS21Y087	0, 05	0, 01
3TS21Y088	0, 05	0, 01
3TS21Y089	0, 05	0, 01
3TS21Y090	0, 05	0, 01

Спецификация деталей

Поз.	Обозначение	Наименование	Кол.	Материал	Масса, кг ед.	Масса, кг общ.	Примечание
1	18-517. 000-23	Опора 18К	4	Сборный	1, 44	5, 76	
2	ГОСТ 8509-93	Уголок Б 50х50х5 l=350	4	Вст 3 сп 5 ГОСТ 535-2005	1, 32	5, 28	
3	ГОСТ 8509-93	Уголок Б 25х25х4 l=320	4	Вст 3 сп 5 ГОСТ 535-2005	0, 47	1, 88	
4	ГОСТ 28778-90	БСР 10х100 У3	8	Сборный	0, 09	0, 72	
5	10. 377. 14	Лист Б-ПН 4х140х140	2	ст 3 сп 5 ГОСТ 14637-89	0, 62	1, 24	
	ГОСТ 9467-75	Электроды		УОНИИ 13/45			
				Итого:		14, 88	

1 Привязку опоры смотри 3TS21Z12, 3TS21Z14, 3TS21Z16, 3TS21Z41.
2 Изготовить один комплект.
3 Сварку производить по ГОСТ 5264-80.
4 Спецификация составлена для четырех опор.
5 Отметка трубопровода подлежит уточнению в соответствии с уклоном трубопровода.
6 Максимальная нагрузка на опору дана с учетом сейсмического воздействия.

АРХИВНЫЙ ЭКЗЕМПЛЯР

Изм.	Кол. уч.	Лист	N док.	Подп.	Дата
1	-	Зам.	102-12	-	-
Инженер		Сопиф			24.08
Пров. вед. инж.		Веренцова			24.08
Пров. нач. гр.		Жук			24.08
Н. контр		Краснояров			24.08

Инв. N подл. R3. 00783. 1. 0. 11
Лист 195

R3. TS21. 3012. 011. 01. 00. 019

Ростовская АЭС Блок 3

Реакторное отделение
Негерметичная часть
Трубопроводы системы очистки технологических сдувок

Стадия	Лист	Листов
Р		1

Опора скользящая направляющая 3TS21Y087, 3TS21Y088, 3TS21Y089, 3TS21Y090

ОАО "НИАЭП" 2012

Инв. N подл. | Подп. и дата | Взам. инв. N
R3. 00783. 1. 0. 11